GOGASWITCH DD-USB Schaltplantasche / *digital circuit diagram bag*

Dokumente suchen kostet Zeit und Geld! Vereinfachen Sie Ihre Speicherung und Aktualisierung von Daten mittels der digitalen Schaltplantasche DD-USB! /
Searching documents costs time & money! Simplify your storage & update data by using the digital circuit diagram pocket DD-USB!

Bereitstellung von Handbüchern, Schaltplänen, Stücklisten, Messprotokollen, Serviceberichten usw. /
Provision of manuals, schematics, parts lists, measuring reports, service reports, etc.
Bearbeitung und Aktualisierung der Daten schnell und einfach vor Ort. /
Editing and updating of data quickly and easily on site.
Eingeschweißter USB-Stick 2.0 mit 8GB Speicher / ***welded USB flash drive 2.0 with 8GB memory***

Es handelt sich um einen USB-Stick, der in ein auf Hutschiene aufschnappbares Gehäuse eingegossen ist. Mit einem einfachen USB-Verlängerungskabel können die Daten jederzeit ausgelesen werden. Durch die Verschweißung mit dem „unhandlichen" Gehäuse besteht keine Gefahr, dass der Stick gestohlen wird. /
It is a USB stick, which is poured into a snap-on on DIN rail enclosure. With a simple USB extension cable, the data can be read at any time. By welding to the "unwieldy" case there is no danger that the USB flash drive is stolen.

Stick / ***memory*****:** USB 2.0
Speicher / ***storage*****:** 8GB
Gehäuse / ***enclosure*****:** Farbe / *color* 7035, aufschnappbar auf DIN-Schiene / *snap on DIN-rail*
Einbaumaße / ***installation dimension*****:** wie Sicherungsautomat / *as breaker*, Breite / *width* 1TE = 17,5 mm
Anschluss / ***connection*****:** USB-Verlängerungskabel / *extension cable*
Schutzkappe / ***protection cap*****:** Aufgesteckt / *put-on*

ArtNr	€ /Stk. /pc.
65-DD-08	72,10

GOGASWITCH Kunststoff-Klarsichttaschen / *plastic translucent bags*

Transparent / ***transparent***
Montage mit 3 Klebeflächen / ***installation with 3 adhesive sufaces***

Innenmaße mm *inner dimension*	ArtNr	€ /Stk. /pc.
86 x 118 x 5	65-Z-Schaltpl-K8	7,33
116 x 158 x 5	65-Z-Schaltpl-K6	9,13
156 x 228 x 17,5	65-Z-Schaltpl-K5	10,42

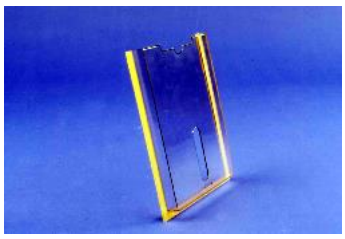

GOGASWITCH Kunststoff-Schaltplantasche / *plastic circuit diagram bags*

Material / ***material*****: Polystyrol**
RAL 7035 hellgrau / ***lightgrey***
Befestigung / ***fastening*****: mit 3 Klebeflächen /** ***installation with 3 adhesive sufaces***
Montagelöcher / ***mounting holes*****: 2 x 6 mm Ø vorhanden /** ***diameter available***

Innenmaße mm *inner dimension*	ArtNr	€ /Stk. /pc.
226 x 217 x 26	65-Z-Schaltpl-K4	6,61
320 x 180 x 20	65-Z-Schaltpl-K3	11,83

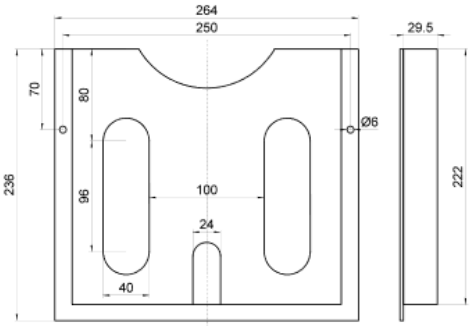

GOGASWITCH Blech-Schaltplantasche / *steel sheet circuit diagram bags*

RAL 7035 struktur / ***structure***
Auf Wunsch jede andere Farbe / ***on request also available in every other color***
Schraubbefestigung / ***screw mounting***

Innenmaße mm *inner dimension*	für min. Türbreite mm *for min. door-width*	ArtNr	€ /Stk. /pc.
255 x 260 x 87	400	65-Z-Schaltpl-B4	42,58
450 x 260 x 87	600	65-Z-Schaltpl-B6	48,44
650 x 260 x 87	800	65-Z-Schaltpl-B8	55,00

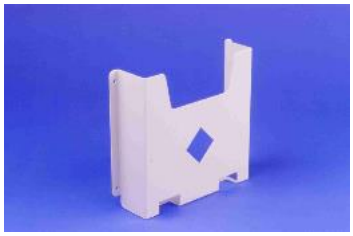

Preise gültig ab 01.01.2025 exkl. MwSt., freibleibend, Auftragsrabatt auf Anfrage /
prices are valid from 01.01.2025 excl. VAT, subject to change, discounts upon request
sonst. Konditionen siehe www.gogatec.com/AGB.pdf, techn. Änderungen vorbehalten /
terms & conditions can be found on our website: www.gogatec.com/AGB.pdf; error, technical modifications and variations are reserved

Gogatec GmbH www.gogatec.com office@gogatec.com
A-1210 Wien, Petritschgasse 20, Tel.: +43 1 258 3 257-0 Fax -17

GOGASWITCH B5 Universal Schaltschranktasche / *universal circuit diagram bag*

Schaltplantasche mit 2 unterschiedlich hohen Seiten / ***schematic bag with 2 different heighted sides***
Dadurch passend für alle Türen ab 500 mm Breite / ***this fits all doors from 500 mm width***
Wird auf der linken Seite an die Türverstärkung angeschraubt und auf der rechten angeklebt /
screwed at the left side of the door reinforcement and adhered to the right **Die rechte Seitenwand ist 19 mm tiefer, sodass sie direkt auf der Türe aufliegt und mit vormontiertem Klebebande fixiert wird /**
the right side wall is 19 mm lower, so that it rests directly on the door and is pre-fixed with tape
Passend für breite DIN A4 Ordner und DIN A3 Ordner / ***fits wide A4 folder and A3 folder***

Material / ***material*****:** Stahlblech
Farbe / ***color*****:** RAL 7035 lichtgrau / *lightgrey*
Montagelöcher / ***installation holes*****:** Ø 6,5 mm
Abstand / ***distance*****:** 200 mm**Gewicht /** ***weight*****:** 1,1kg

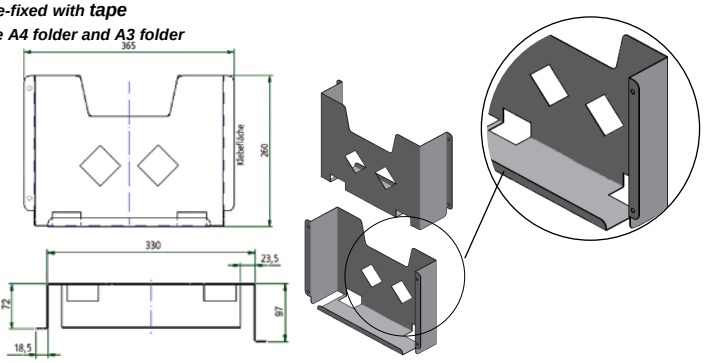

Abmessungen mm außen *inner dimension*	innen *outer dimension*	ArtNr	€ /Stk. */pc.*
365x235x90	330x235x87	65-Z-Schaltpl-B5	50,20

GOGASWITCH B5/393 Universal Schaltschranktasche / *universal circuit diagram bag*

Schaltplantasche auf beiden Seiten verschraub- UND klebbar / ***schematic bag on both sides screwable and adhesive***
3-Seitig mit Klebeband / ***on 3 sides with adhesive tape***
Kann beidseitig geschraubt werden / ***can be screwed on both sides***
Passend für breite DIN A4 Ordner / ***fitting for wide DIN A4 folder***
Inklusive montiertem Klebeband / ***including mounted tape***

Material / ***material*****:** Stahlblech (1 mm Materialstärke) / *sheet stell (1mm thickness)*
Farbe / ***color*****:** RAL 7035 lichtgrau / *lightgrey*
Befestigung / ***installation*****:** Schrauben und/oder Kleben / *screwing and/or adhere*
Gewicht / ***weight*****:** 1,15kg

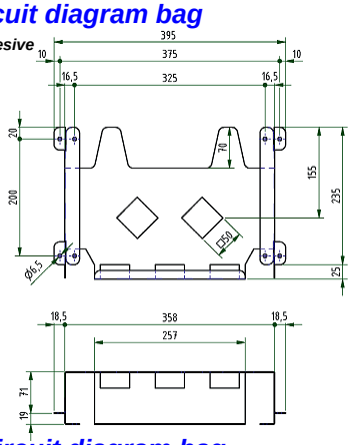

Abmessungen mm außen *inner dimension*	innen *outer dimension*	ArtNr	€ /Stk. */pc.*
395x260x90	355x260x90	65-Z-Schaltpl-B5/393	55,00

GOGASWITCH ST-A4-U Universal Schaltschranktasche / *universal circuit diagram bag*

Schaltplantasche mit 2 verschiebbaren Winkelleisten / ***schematic bag with 2 movable angle bars***
Zur universellen Befestigung auf ebene Fläche oder einseitig an Türholmen oder –rahmen /
for universal mounting on flat surface or on one side of door pillars or frames
Passend für breite DIN A4 Ordner / ***fitting for wide DIN A4 folder***

Material / ***material*****:** Stahlblech / *sheet stell*
Farbe / ***color*****:** RAL 7035 lichtgrau / *lightgrey*
Befestigung / ***installation*****:** Schrauben und/oder einseitig Kleben / *screwing and/or one side adhere*
Gewicht / ***weight*****:** 1,9kg

Abmessungen mm außen *inner dimension*	innen *outer dimension*	ArtNr	€ /Stk. */pc.*
338x260x90	298x258x87	90-ST-A4-U	65,30

GOGASWITCH ST-A2-U, ST-A3 Schaltschranktasche / *circuit diagram bag*

Material / ***material*****:** Stahlblech / *sheet stell*
Farbe / ***color*****:** RAL 7035 lichtgrau / *lightgrey*
Befestigung / ***installation*****:** Schrauben enthalten / *screwing included*

Abmessungen mm außen *inner dimension*	innen *outer dimension*	ArtNr *part no.*	€ /Stk. */pc.*
280x630x90	280x628x88	35-49387	142,20
280x432x90	280x430x88	35-49386	106,30

35-49386

35-49387

Preise gültig ab 01.01.2025 exkl. MwSt., freibleibend, Auftragsrabatt auf Anfrage /
prices are valid from 01.01.2025 excl. VAT, subject to change, discounts upon request
sonst. Konditionen siehe www.gogatec.com/AGB.pdf, techn. Änderungen vorbehalten /
terms & conditions can be found on our website: www.gogatec.com/AGB.pdf; error, technical modifications and variations are reserved

Gogatec GmbH www.gogatec.com office@gogatec.com
A-1210 Wien, Petritschgasse 20, Tel.: +43 1 258 3 257-0 Fax -17